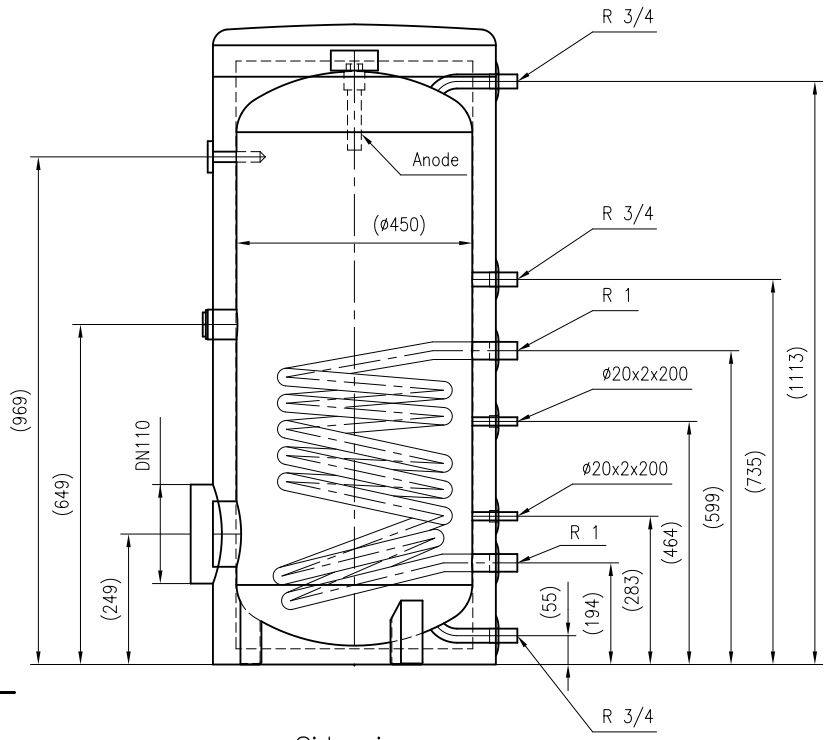

Side view

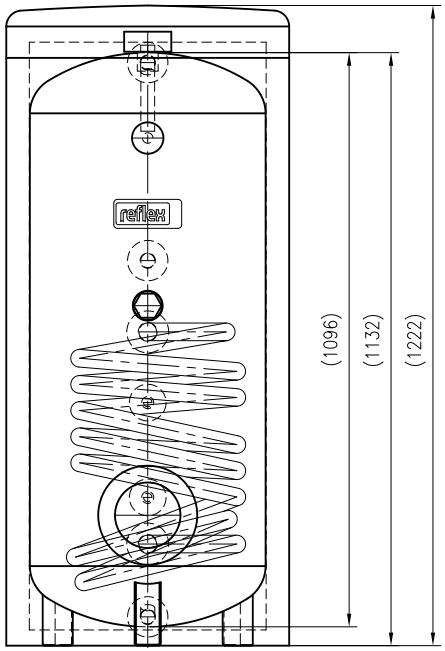

Front view

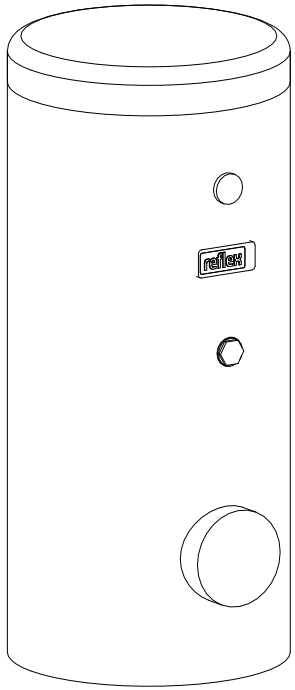

Isometric view

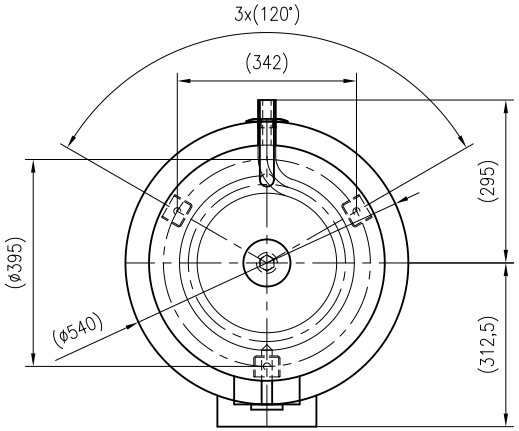

Top view

Unterliegt nicht dem Änderungsdienst/ Not subject to change management	Maßstab/ Scale: 1:10	Format/ Size: A3
Revision 03.12.2019	Storatherm Aqua AF 150 1M_B white – 7861600	