Коллекция керамики LYRA

Удачный дизайн популярных раковин LYRA шириной 45-65 см позволит оптимально использовать пространство.

Мини-раковина 40 см обеспечит максимальный комфорт даже в очень маленьких ванных комнатах.

Специальное невидимое крепление полупьедестала.

QUICK SYSTEM — специальный механизм для простой установки и снятия сиденья для унитаза.

Все дюропластовые сиденья JIKA теперь также можно заказать со стальными креплениями.

Раковины

Номер артикула*	Описание	ууу: 104	109	121
8.1427.3.ххх.ууу.1	раковина 45 см	x	x	x
8.1427.0.ххх.ууу.1	раковина 50 см	x	x	x
8.1427.1.ххх.ууу.1	раковина 55 см	x	x	x
8.1427.2.ххх.ууу.1	раковина 60 см	x	x	x
8.1427.4.ххх.ууу.1	раковина 65 см	x	x	x

Заказать отдельно:

8.9034.9.000.000.1	установочный комплект для раковины

	L	B	H	D
45 см	450	350	155	180
50 см	500	410	185	280
55 см	550	450	195	280
60 см	600	490	215	280
65 см	650	520	215	280

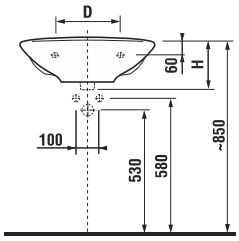

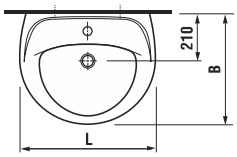

Раковины с полупьедесталом

Номер артикула*	Описание	ууу: 104	109	121
8.1427.0.ххх.ууу.1	раковина 50 см	x	x	x
8.1427.1.ххх.ууу.1	раковина 55 см	x	x	x
8.1427.2.ххх.ууу.1	раковина 60 см	x	x	x
8.1427.4.ххх.ууу.1	раковина 65 см	x	x	x
8.1927.1.ххх.000.1	полупьедестал с установочным комплектом (арт. №: 8.9001.3.000.000.1)			

Заказать отдельно:

8.9034.9.000.000.1	установочный комплект для раковины

	L	B	H
50 см	500	410	185
55 см	550	450	195
60 см	600	490	215
65 см	650	520	215

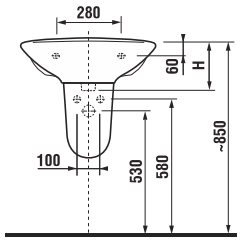

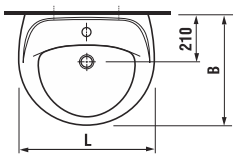

Раковины с пьедесталом

Номер артикула*	Описание	ууу: 104	109	121
8.1427.0.ххх.ууу.1	раковина 50 см	x	x	x
8.1427.1.ххх.ууу.1	раковина 55 см	x	x	x
8.1427.2.ххх.ууу.1	раковина 60 см	x	x	x
8.1427.4.ххх.ууу.1	раковина 65 см	x	x	x
8.1927.0.ххх.000.1	пьедестал			

Заказать отдельно:

8.9034.9.000.000.1	установочный комплект для раковины

	L	B	H
50 см	500	410	185
55 см	550	450	195
60 см	600	490	215
65 см	650	520	215

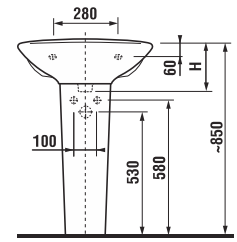

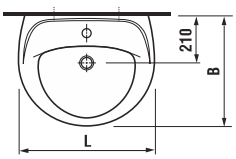

Мини-раковина

Номер артикула*	Описание	ууу: 105	106	109
8.1527.1.ххх.ууу.1	мини-раковина 40 см	x	x	x

Заказать отдельно:

8.9034.9.000.000.1	установочный комплект для раковины

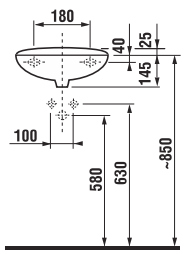

JIKA perla

Специальное водоотталкивающее покрытие защищает керамическую поверхность и облегчает уход за ней.

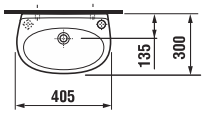

* номер артикула **ххх** = номер цвета – страница 160

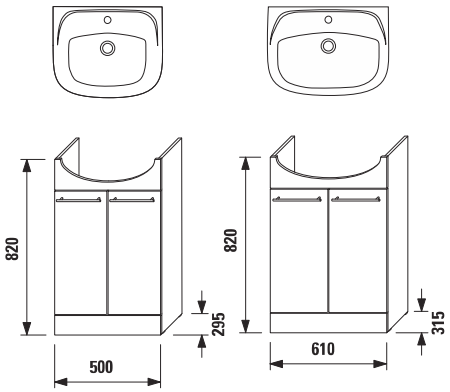

Номер артикула*	Описание
4.5181.1.432.400.1	раковина LYRA 53 см со шкафчиком, цоколь, ручки включены

LYRA pack включает:

8.1436.1.xxx.104.1	раковина LYRA 53 см
4.5180.1.432.400.1	шкафчик под раковину LYRA 53 см, цоколь, ручки включены

Запчасти:

8.9174.9.432.004.1	ручка, 1 штука, хром

Номер артикула*	Описание
4.5183.1.432.400.1	раковина LYRA 65 см со шкафчиком, цоколь, ручки включены

LYRA pack включает:

8.1436.4.xxx.104.1	раковина LYRA 65 см
4.5182.1.432.400.1	шкафчик под раковину LYRA 65 см, цоколь, ручки включены

Запчасти:

8.9175.9.432.004.1	ручка, 1 штука, хром

Раковина со шкафчиком

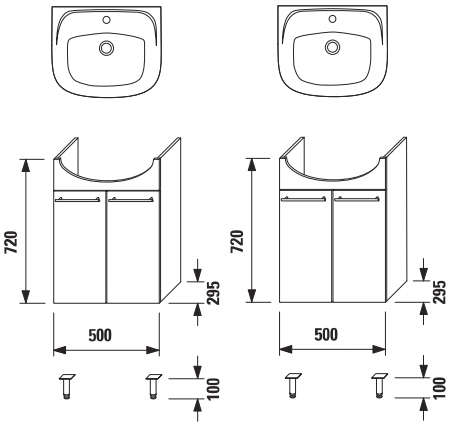

Номер артикула*	Описание
4.5181.2.432.400.1	раковина LYRA 53 см со шкафчиком, подвесным, ручки включены

LYRA pack включает:

8.1436.1.xxx.104.1	раковина LYRA 53 см
4.5180.2.432.400.1	шкафчик под раковину LYRA 53 см, подвесной, ручки включены

Запчасти:

8.9174.9.432.004.1	ручка, 1 штука, хром
4.5189.1.432.004	ножки для подвесных модулей, регулируемые, хром, 2 штуки

Номер арктикула*	Описание
4.5183.2.432.400.1	раковина LYRA 65 см со шкафчиком, подвесным, ручки включены

LYRA pack включает:

8.1436.4.xxx.104.1	раковина LYRA 65 см
4.5182.2.432.400.1	шкафчик под раковину LYRA 65 см, подвесной, ручки включены

Запчасти:

8.9175.9.432.004.1	ручка, 1 штука, хром
4.5189.1.432.004.1	ножки для подвесных модулей, регулируемые, хром, 2 штуки

Раковина со шкафчиком

Внимание: более подробно коллекцию мебели для ванной комнаты LYRA pack смотрите на стр. 102.

Специальное водоотталкивающее покрытие защищает керамическую поверхность и облегчает уход за ней.

* номер артикула **xxx** = номер цвета – страница 160

Раковина

Номер артикула*	Описание	ууу: 104
8.1436.1.000.ууу.1	раковина 53 см	x
8.1436.4.000.ууу.1	раковина 65 см	x
Заказать отдельно:		
8.9034.9.000.000.1	установочный комплект для раковины	

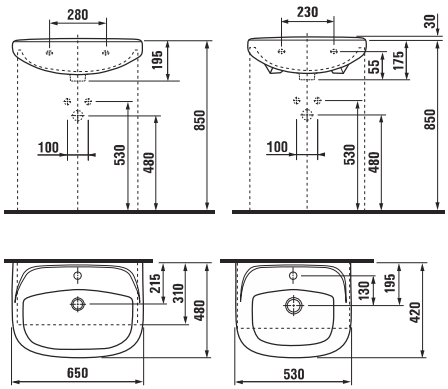

Биде

Номер артикула*	Описание
8.3227.1.ххх.000.1	биде
Заказать отдельно:	
8.9299.9.000.000.1	установочный комплект для биде

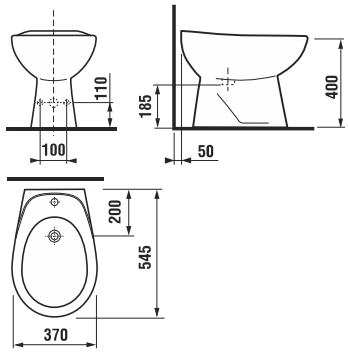

Подвесное биде

Номер артикула*	Описание
8.3037.1.ххх.000.1	подвесное биде DINO
Заказать отдельно:	
8.9034.9.000.890.1	установочный комплект, белые крепежные болты
8.9034.9.000.891.1	установочный комплект, хромированные крепежные болты

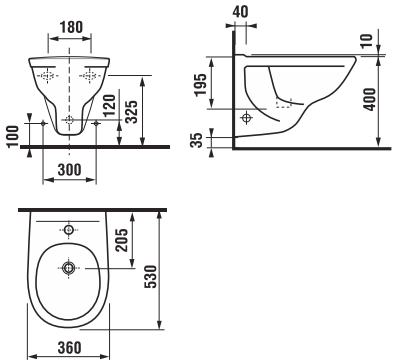

Унитаз-компакт Baltic

Номер артикула*	Описание	Подвод	Включая сливной механизм	Выпуск
8.2428.6.ххх.242.1	унитаз-компакт	x	x	x
Запчасти:				
8.2238.6.ххх.000.1	чаша			x
8.2828.3.ххх.000.1	смывной бачок	x		
8.2828.3.ххх.242.1	смывной бачок	x	x	
8.9136.3.000.000.1	кнопка D2D	x		
8.9135.4.000.000.1	наливной механизм	x		
8.9136.2.000.000.1	сливной механизм D2D	x	x	
Заказать отдельно:				
8.9299.9.000.000.1	установочный комплект для унитаза			
8.9328.1.ххх.063.1	дюропластовое сиденье для унитаза BALTIC, антибактериальная обработка			

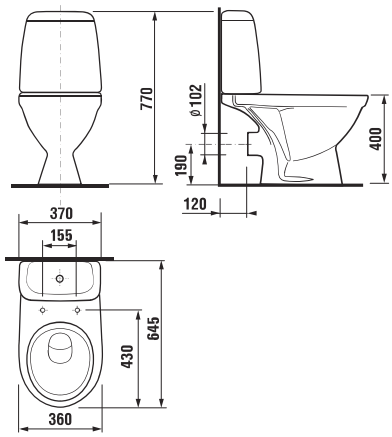

JIKAperla

Специальное водоотталкивающее покрытие защищает керамическую поверхность и облегчает уход за ней.

* номер артикула **ххх** = номер цвета – страница 160

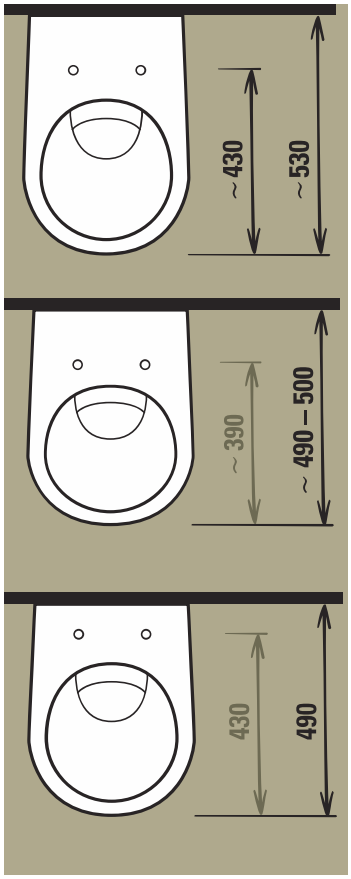

Стандартный подвесной унитаз. Длина обычного подвесного унитаза 53 см, при этом длина самого сиденья для удобного использования — 43 см.

Длина сиденья **стандартного укороченного унитаза** короче на 4 см, это может создать дискомфорт для пользователя.

LYRA Compact — профессиональное решение от JIKA. При длине унитаза 49 см длина сиденья остается 43 см.

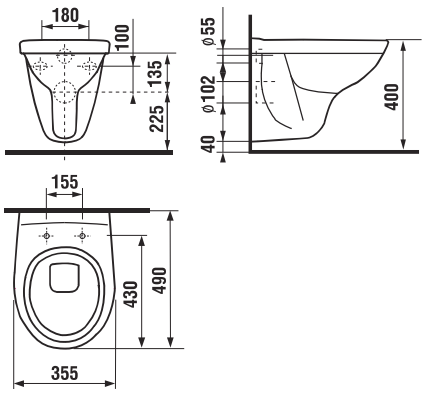

Номер артикула*	Описание
8.2137.2.000.000.1	**укороченный подвесной унитаз LYRA Compact с глубоким смыванием. Длина всего 49 см!**
Заказать отдельно:	
8.9337.0.xxx.000.1	дюропластовое сиденье DINO для унитаза с крышкой, антибактериальная обработка, пластиковые петли
8.9337.2.xxx.000.1	дюропластовое сиденье DINO для унитаза без крышки, пластиковые петли
8.9337.0.300.063.1	дюропластовое сиденье DINO для унитаза с крышкой, антибактериальная обработка, стальные петли, только белый цвет
8.9337.2.300.063.1	дюропластовое сиденье для унитаза без крышки, антибактериальная обработка, стальные петли, только белый цвет

ВНИМАНИЕ! Для этого изделия используйте сиденье с крышкой DINO-LYRA-COMPACT (9337.0). Сиденье LYRA (9251.5) не подходит!

Укороченный подвесной унитаз

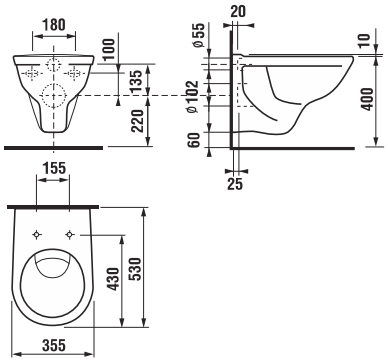

Номер артикула*	Описание
8.2137.0.xxx.000.1	подвесной унитаз с глубоким смыванием DINO
Заказать отдельно:	
8.9337.0.xxx.000.1	дюропластовое сиденье DINO для унитаза с крышкой, антибактериальная обработка, пластиковые петли
8.9337.0.300.063.1	дюропластовое сиденье DINO для унитаза с крышкой, антибактериальная обработка, стальные петли, только белый цвет
8.9337.2.xxx.000.1	дюропластовое сиденье для унитаза без крышки, пластиковые петли
8.9337.2.300.063.1	дюропластовое сиденье для унитаза без крышки, антибактериальная обработка, стальные петли, только белый цвет

Подвесной унитаз

JIKA perla

Специальное водоотталкивающее покрытие защищает керамическую поверхность и облегчает уход за ней.

* номер артикула **xxx** = номер цвета – страница 160

Унитаз-компакт, выпуск косой

Номер артикула*	Описание	Подвод		Включая сливной механизм	Выпуск ↘
8.2423.4.xxx.241.1	унитаз с бачком	x		x	x
8.2423.4.xxx.242.1	унитаз с бачком		x	x	x
Запчасти:					
8.2427.4.xxx.000.1	чаша				x
8.2827.2.xxx.000.1	смывной бачок	x			
8.2827.2.xxx.241.1	смывной бачок	x		x	
8.2827.3.xxx.000.1	смывной бачок		x		
8.2827.3.xxx.242.1	смывной бачок		x	x	
8.9135.3.000.000.1	наливной механизм	x			
8.9135.4.000.000.1	наливной механизм		x		
8.9136.3.000.000.1	кнопка D2D	x	x		
8.9136.1.000.000.1	сливной механизм D2D	x	x		
Заказать отдельно:					
8.9299.9.000.000.1	установочный комплект для унитаза				
8.9251.5.xxx.000.1	дюропластовое сиденье для унитаза LYRA с крышкой, антибактериальная обработка, пластиковые петли				
8.9251.5.300.063.1	дюропластовое сиденье для унитаза LYRA с крышкой, антибактериальная обработка, стальные петли, только белый цвет				

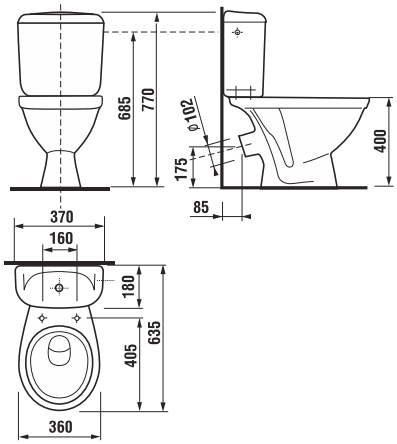

Унитаз-компакт, выпуск горизонтальный

Номер артикула*	Описание	Подвод		Включая сливной механизм	Выпуск →
8.2423.6.xxx.241.1	унитаз с бачком	x		x	x
8.2423.6.xxx.242.1	унитаз с бачком		x	x	x
Запчасти:					
8.2427.6.xxx.000.1	чаша				x
8.2827.2.xxx.000.1	смывной бачок	x			
8.2827.2.xxx.241.1	смывной бачок	x		x	
8.2827.3.xxx.000.1	смывной бачок		x		
8.2827.3.xxx.242.1	смывной бачок		x	x	
8.9135.3.000.000.1	наливной механизм	x			
8.9135.4.000.000.1	наливной механизм		x		
8.9136.3.000.000.1	кнопка D2D	x	x		
8.9136.1.000.000.1	сливной механизм D2D	x	x		
Заказать отдельно:					
8.9299.9.000.000.1	установочный комплект для унитаза				
8.9251.5.xxx.000.1	дюропластовое сиденье для унитаза LYRA с крышкой, антибактериальная обработка, пластиковые петли				
8.9251.5.300.063.1	дюропластовое сиденье для унитаза LYRA с крышкой, антибактериальная обработка, стальные петли, только белый цвет				

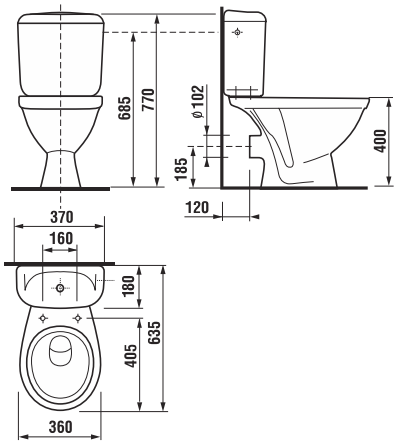

Унитаз-компакт, выпуск вертикальный

Номер артикула*	Описание	Подвод		Включая сливной механизм	Выпуск ↓
8.2423.7.xxx.241.1	унитаз с бачком	x		x	x
8.2423.7.xxx.242.1	унитаз с бачком		x	x	x
Запчасти:					
8.2427.7.xxx.000.1	унитаз				x
8.2827.2.xxx.000.1	смывной бачок	x			
8.2827.2.xxx.241.1	смывной бачок	x		x	
8.2827.3.xxx.000.1	смывной бачок		x		
8.2827.3.xxx.242.1	смывной бачок		x	x	
8.9135.3.000.000.1	наливной механизм	x			
8.9135.4.000.000.1	наливной механизм		x		
8.9136.3.000.000.1	кнопка D2D	x	x		
8.9136.1.000.000.1	сливной механизм D2D	x	x		
Заказать отдельно:					
8.9299.9.000.000.1	установочный комплект для унитаза				
8.9251.5.xxx.000.1	дюропластовое сиденье для унитаза LYRA с крышкой, антибактериальная обработка, пластиковые петли				
8.9251.5.300.063.1	дюропластовое сиденье для унитаза LYRA с крышкой, антибактериальная обработка, стальные петли, только белый цвет				

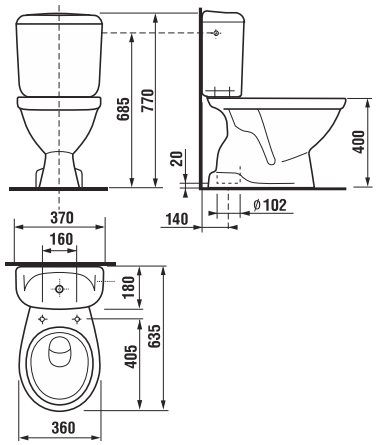

JIKA perla

Специальное водоотталкивающее покрытие защищает керамическую поверхность и облегчает уход за ней.

* номер артикула **xxx** = номер цвета – страница 160