7.Условия хранения и транспортировки

7.1. Транспортировка может производиться любым видом транспорта. При этом установка на транспортные средства должна исключать возможность появления механических повреждений.

7.2. При транспортировании и хранении затвор задвижки должен находиться в закрытом положении

7.3. Во время перемещения задвижки к месту монтажа должна исключаться возможность загрязнения и попадания посторонних предметов во внутреннюю полость задвижки

8.Утилизация

Утилизация изделия (переплавка, захоронение, перепродажа) производится в порядке, установленном Законами РФ от 04 мая 1999 г. № 96ФЗ "Об охране атмосферного воздуха" (в редакции от 01.01.2015), от 24 июня 1998 г. № 89-ФЗ (в редакции от 01.02.2015г) "Об отходах производства и потребления», от 10 января 2002 № 7-ФЗ «Об охране окружающей среды» (в редакции от 01.01.2015), а также другими российскими и региональными.

9.Гарантийные обязательства

9.1. Изготовитель гарантирует соответствие товара настоящему паспорту при соблюдении Потребителем условий эксплуатации, транспортировки и хранения. Гарантийный срок эксплуатации 12 месяцев со дня отгрузки потребителю. Гарантийные обязательства распространяются на все дефекты, возникшие по вине завода-изготовителя.

9.2. Гарантия не распространяется на дефекты, возникшие в случаях:

- нарушения паспортных режимов хранения, монтажа, испытания, эксплуатации и обслуживания изделия;
- наличия следов воздействия веществ, агрессивных к материалам изделия;
- наличия повреждений, вызванных пожаром, стихией, форс–мажорными обстоятельствами;
- повреждений, вызванных неправильными действиями потребителя;
- наличия механических повреждений или следов вмешательства в конструкцию изделия.

ПАСПОРТ

Задвижка чугунная МЗВ (30ч39р) фланцевая PN 1,0 МПа

Производитель **Tianjin YuanDa Valves Co., Ltd**
(Юр. адрес: ErDaoGou Village, XiaoZhan Town, JinNan District, TianJin, China)

Продавец: **ООО «Сантехкомплект»**
142703, Московская область, г. Видное, Белокаменное ш., 1

1. Назначение и область применения

1.1. Задвижка чугунная клиновая с обрезиненным клином не выдвижным шпинделем фланцевая используется в качестве запорного устройства на технических линиях.

2. Технические данные

Типовая фигура: 30ч39р
Рабочее давление: 1,0 МПа
Температура рабочей среды: до плюс 120°С
Материалы основных деталей: чугун, нержавеющая сталь, EPDM
Рабочая среда: вода.
Тип присоединения: фланцевое по ГОСТ 33259-2015
Управление: ручное (маховик)
Класс герметичности по ГОСТ Р 54808-2011: А

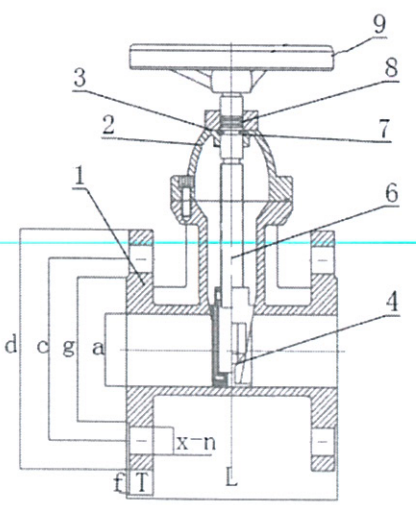

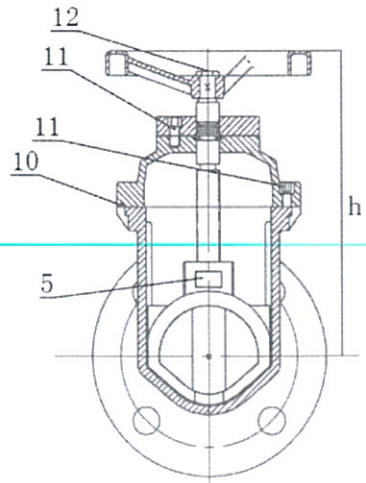

1) Корпус – GGG50
2) Крышка – GGG50
3) Уплотнительное кольцо– GGG50
4) Клин – GGG50+EPDM
5) Гайка штока – латунь
6) Шток – SS410
7) Шайба штока – латунь
8) Кольцевая прокладка – силикон
9) Штурвал – углеродистая сталь
10) Прокладка корпуса – EPDM
11) Болт – углеродистая сталь
12) Болт – нержавеющая сталь

2.1. Конструктивные размеры, мм

DN	L	h	a	d	c	x-n	t	f	g	Kg
50	150	241	50	165	125	4-19	16	2	99	8
65	170	270	65	185	145	4-19	17	2	118	10
80	180	322	80	200	160	4-19 8-19	19	3	132	12
100	190	333	100	220	180	8-19	20	3	156	15.5
125	200	384	125	250	210	8-19	20	3	184	24
150	210	420	150	285	240	8-23	20	3	211	29.5
200	230	512	200	340	295	8-23 12-23	20	3	266	50
250	250	602	250	405	350 355	12-23 12-26	25	3	319	69
300	270	705	300	460	400 410	12-23 12-26	28	4	370	96
350	290	782	350	520	460 470	16-23 16-26	28	4	430	148
400	310	880	400	582	515 525	16-25 16-30	28	4	475	200
450	330	1000	450	615 640	565 585	20-26 20-30	32	4	565 585	246
500	350	1055	500	670 715	620 650	20-26 20-30	32	4	580	350 370
600	390	1260	600	780 840	725 700	20-30 20-36	38	4	680	470 490
700	430	2050	700	895 910	840	24-30 24-36	40	5	800 793	
800	470	2110	800	1015 1025	950	24-33 24-40	44	5	905 900	

3. Устройство и работа

3.1. Задвижка состоит из корпуса, крышки и устройства для закрытия и открытия прохода рабочей среды через корпус.

3.2. Отпирание и запирание задвижки производится путем передачи крутящего момента от маховика к затвору через шпиндель.

3.3. Направление рабочей среды – любое

3.4. Установочное положение – маховиком вверх

4. Монтаж и эксплуатация

4.1. Монтаж должен быть осуществлен в месте, обеспечивающем беспрепятственный доступ к изделию для текущего или планового ремонта и обслуживания.

4.2. Работы, выполняемые перед монтажом задвижки на трубопровод:

-проверка комплекта поставки (изделие без документации к монтажу не допускается)

-осмотр задвижки на предмет механических повреждений

-осмотр внутренних элементов задвижки на предмет засорений либо механических повреждений

-проверка работоспособности путем открытия и закрытия затвора

-проведение расконсервационных мероприятий согласно ГОСТ9.014-78

-смазывание резьбы шпинделя

4.3. Действия при монтаже:

-тщательная промывка трубопровода

-осуществление надежного крепежа задвижки стропальными приспособлениями (стропальный механизм не снимается до окончания полной установки задвижки

-правильная установка прокладок

-установка задвижек должна полностью исключать перекосы и натяжения (запрещается устранять перекосы фланцев за счет подтяжки крепежных деталей и деформации фланцев арматуры)

-предусмотреть опоры, исключающие воздействие на трубопровод

-по окончании установки проверить герметичность затвора и болтовых соединений

-при необходимости произвести подтяжку затвора при помощи рычага

5. Техническое обслуживание

7.1. Во время эксплуатации задвижек необходимо проводить обслуживание, во время которого необходимо соблюдать следующие условия:

-обслуживание на рабочем трубопроводе при наличии рабочей среды и давления в системе строго запрещено

-проведение обслуживания путем периодических осмотров работоспособности задвижки

-при техническом освидетельствовании, а также после планового или текущего ремонта задвижки необходимо подвергнуть гидравлических испытаниям на герметичность затвора по классу А ГОСТ Р 54808-2011

6. Указание мер безопасности

6.1. Безопасность при эксплуатации достигается четким выполнением требований, указанных в п.4 п.5 настоящего паспорта

6.2. Персонал, осуществляющий работы с задвижкой должен пройти инструктаж по технике безопасности, а также ознакомиться с требованиями настоящего паспорта и инструкциями на объекте. Должен иметь индивидуальные средства защиты.

6.3. При монтаже и обслуживании задвижек обязательно соблюдение техники безопасности, установленной на объекте.