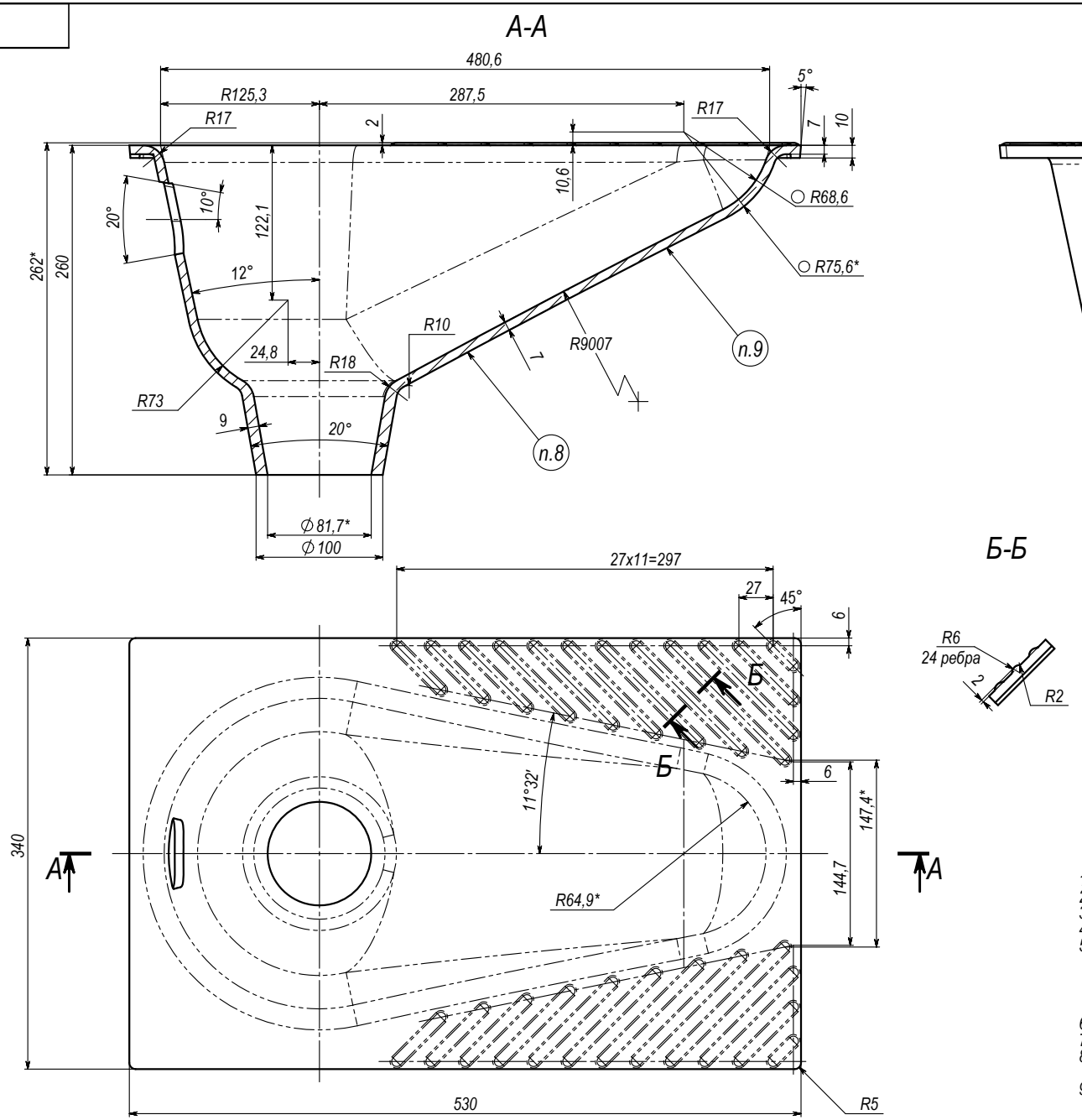

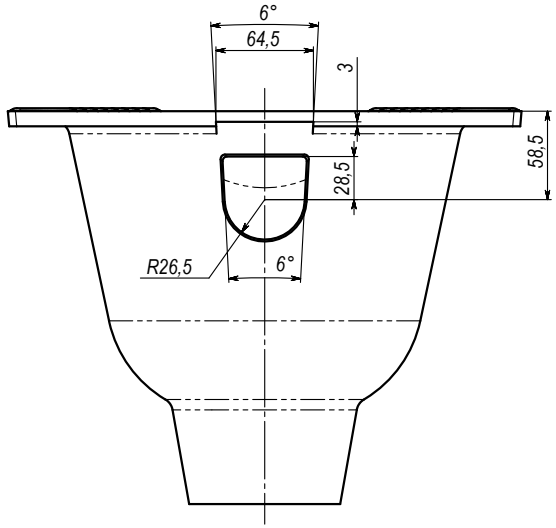

1. Неуказанные литейные уклоны 5°, радиусы 2 мм
2. Точность отливки 11-0-0-11 ГОСТ 26645-85
3. *Размеры для справок
4. Покрытие внутренней поверхности унитаза по ГОСТ 18297-96
5. Наружные не эмалированные поверхности унитаза должны быть окрашены за 2 раза краской по ГОСТ 8292-85 VI ОЖ$_3$ или покрыты равномерно сплошным грунтовым покрытием закрепленным обжигом. Допускается покрытие кромок бортов производить только грунтовой эмалью
6. Масса унитаза без учета эмали
7. Остальные технические требования по ГОСТ 18297-96
8. Маркировать товарный знак завода изготовителя, номер кокиля и год изготовления отливки.
9. Маркировать краской сорт и дату выпуска отливки

Изм.	Лист	№ докум.	Подп.	Дата	Унитаз "Чаша Генуя" (отливка)	Лит.	Масса	Масштаб
Разраб.				09.12.16			15,7	1:2.5
Пров.						Лист	Листов 1	
Т.контр.								
Нач. КБ					СЧ20 ГОСТ 1412-85			
Н.контр.								
Утв.								

Подп. и дата | Инв. № дубл. | Взам. инв. № | Подп. и дата | Инв. № подл.

Unitaz | Копировал | Формат А2