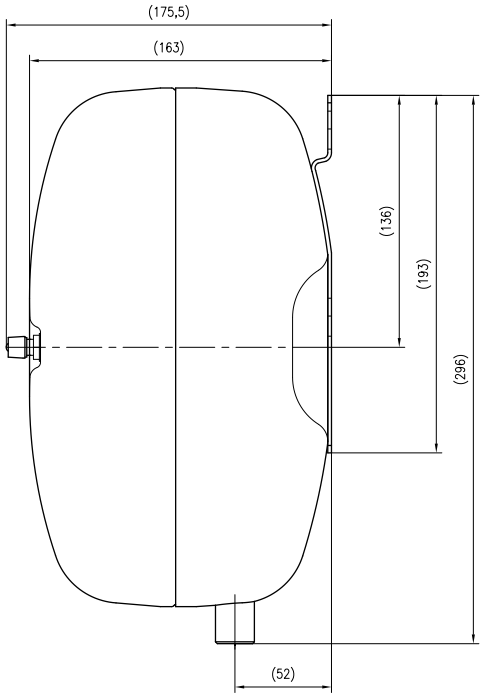

Side view

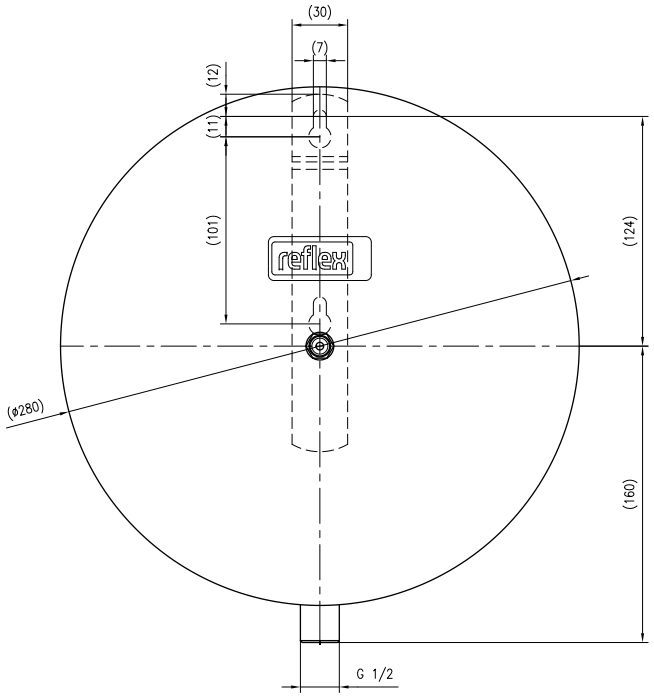

Front view

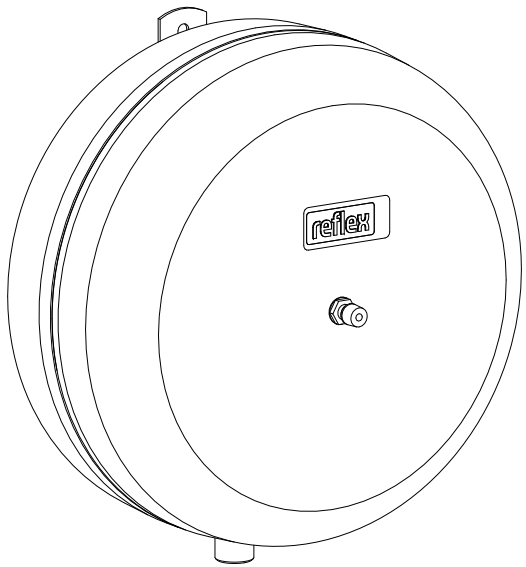

Isometric view

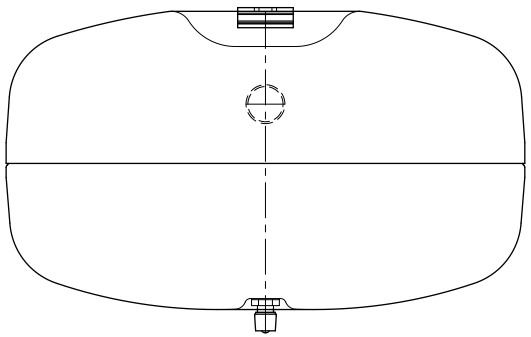

Top view

Unterliegt nicht dem Änderungsdienst/ Not subject to change management	Maßstab/ Scale: 1:2	Format/ Size: A2
Revision 23.06.2016	Reflex C-DE8 10bar – 7270900	