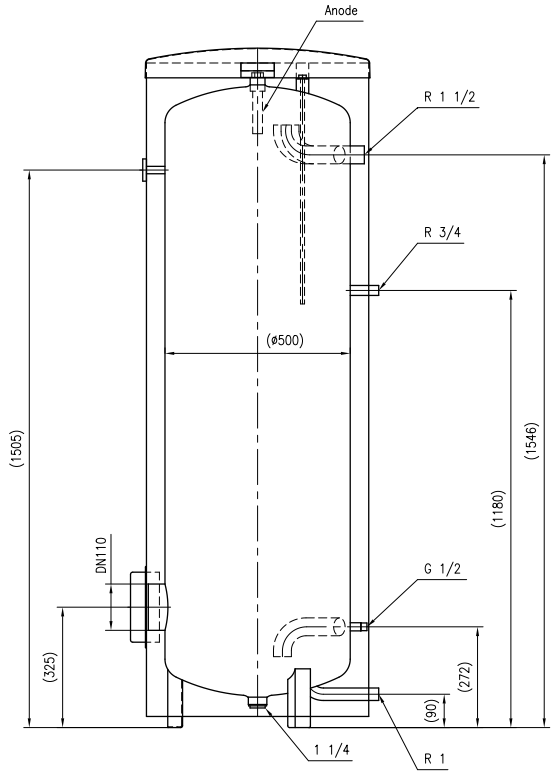

Side view

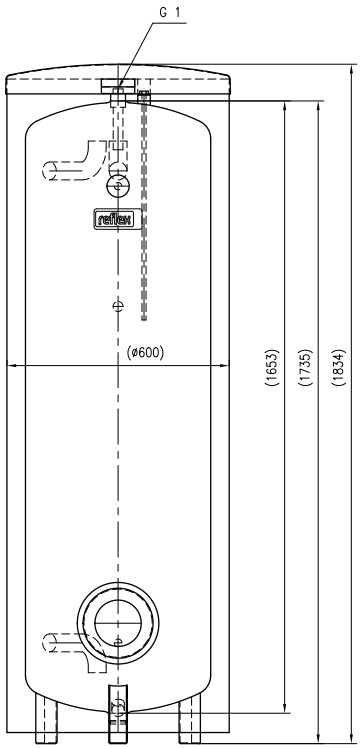

Front view

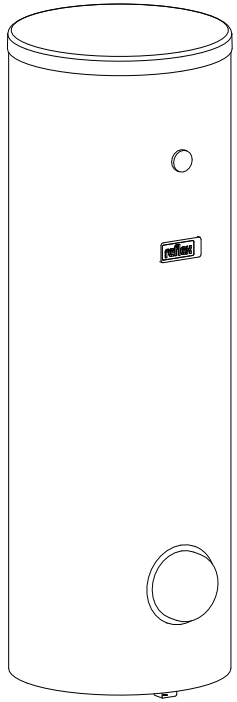

Isometric view

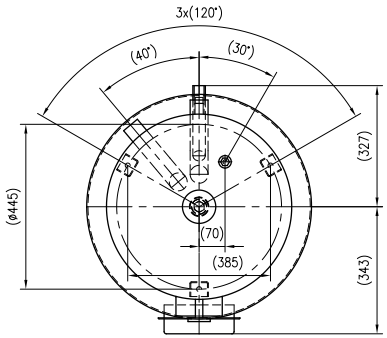

Top view

Unterliegt nicht dem Änderungsdienst/ Not subject to change management	Maßstab/ Scale: 1:10	Format/ Size: A2
Revision 23.08.2016	Storatherm Aqua Load AL 300 R_C white – 7844400	