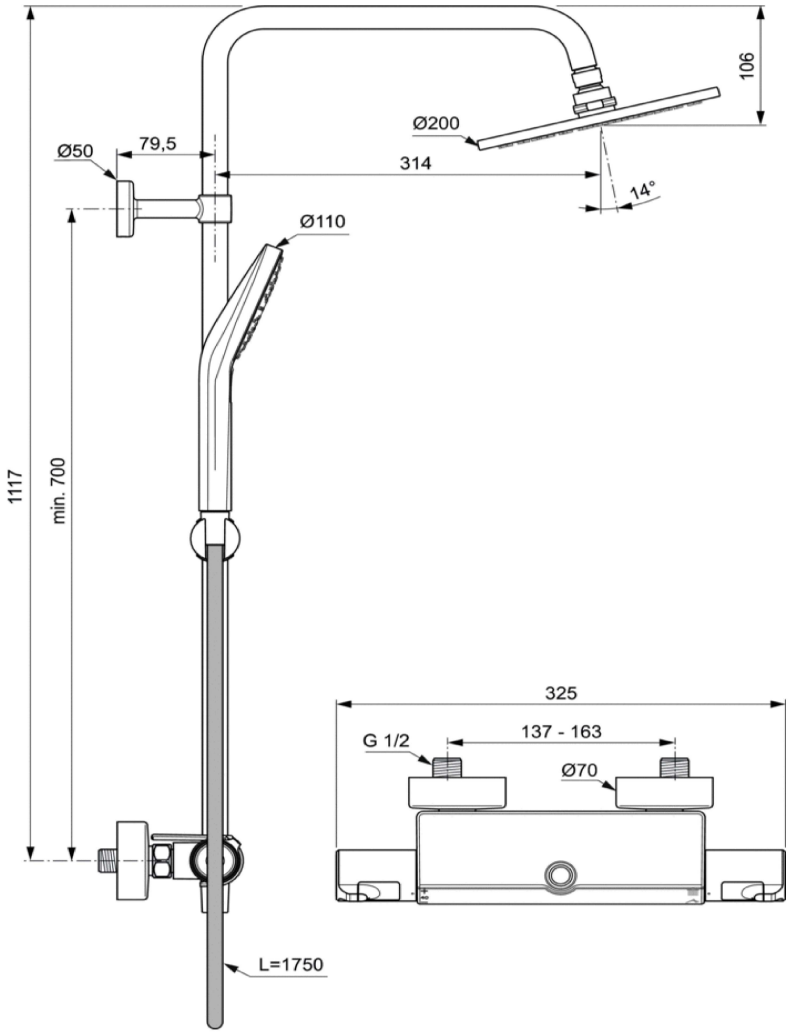Ceratherm T50 Душевая система в комплекте с термостатическим смесителем для душа (монтаж на стандартных эксцентриках, термостатический картридж IS, новая технология, затворы на керамических дисках G1/2 180˚, технология "Cool body" ("Холодный корпус"), металлические рукоятки с ограничителями температуры (40ºС) и потока воды (50%), встроенный обратный клапан), металлический верхний душ 200 мм, ограничение потока 12 л/мин., 3-функциональная душевая лейка Idealrain Evo Round 110 мм с ограничением потока 8 л/мин., регулируемое по вертикали верхнее крепление к стене, шланг 1750 мм Idealflex, пластиковая полочка для душевых принадлежностей	**A7230AA**