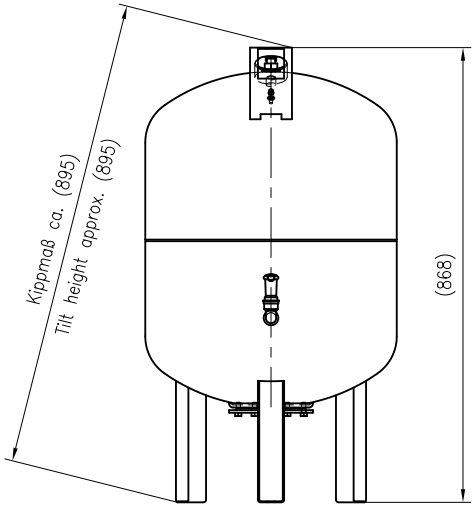

Side view

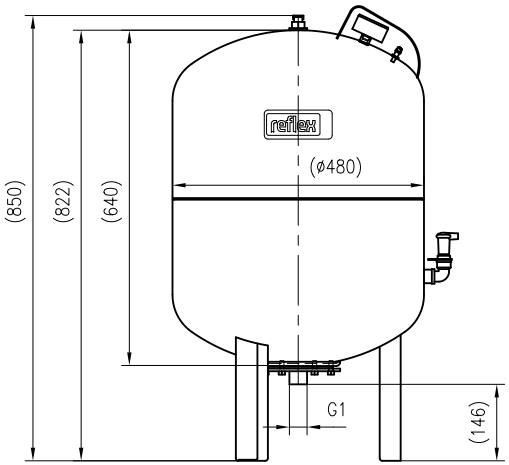

Front view

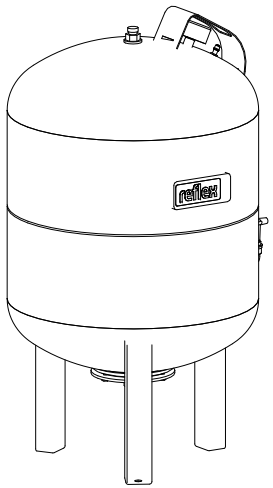

Isometric view

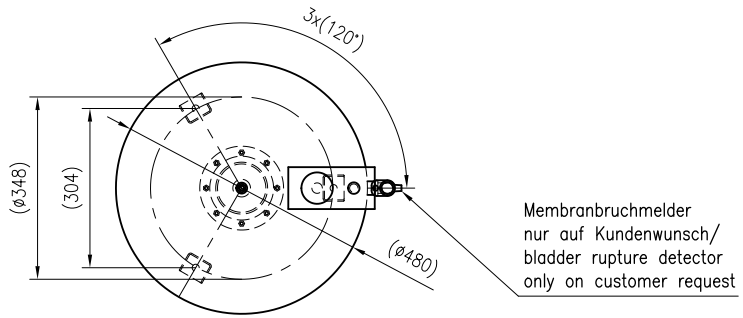

Top view

Unterliegt nicht dem Änderungsdienst/ Not subject to change management	Maßstab/ Scale: 1:10	Format/ Size: A3
Revision 18.04.2016	Reflex G100 10bar – 8518000	