## ПРИЛОЖЕНИЕ (обязательное)

## Основные габаритные и присоединительные размеры, основные параметры

### Конструкция фильтра ФСМ исп. 1

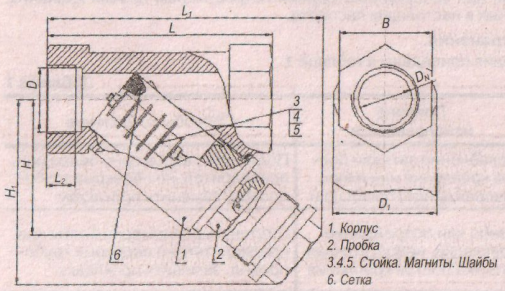


1. Корпус
2. Пробка
3.4.5. Стойка. Магниты. Шайбы
6. Сетка

### Конструкция фильтра ФСМ исп. 2

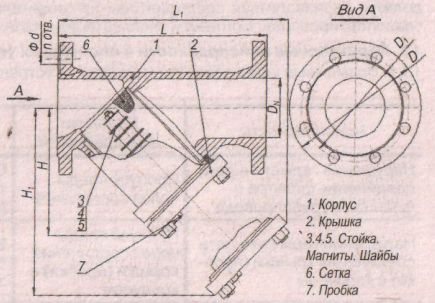


1. Корпус
2. Крышка
3.4.5. Стойка. Магниты. Шайбы
6. Сетка
7. Пробка

| Обозначение | Исполнение | $D_N$ | D | $D_1$ | L | $L_1$ | $L_2$ | H | $H_1$ | B | d | n | Масса, кг | Размер ячейки, сетки в свету, мм |
|---|---|---|---|---|---|---|---|---|---|---|---|---|---|---|
| ФСМ-20 | 1 | 20 | $G_{3/4}$ | 48 | 100 | 160 | 15 | 70 | 115 | 32 | - | - | 1,2 | 1,2 x 1,2 |
| ФСМ-25 | 1 | 25 | G1 | 56 | 120 | 200 | 18 | 80 | 140 | 32 | - | - | 1,7 | |
| ФСМ-32 | 1 | 32 | $G1_{1/4}$ | 67 | 140 | 220 | 20 | 100 | 155 | 46 | - | - | 2,9 | 1,4 x 1,4 |
| ФСМ-40 | 1 | 40 | $G1_{1/2}$ | 78 | 160 | 255 | 22 | 110 | 180 | 46 | - | - | 4,3 | |
| ФСМ-50 | 2 | 50 | 165 | 125 | 230 | 280 | - | 140 | 200 | - | 18 | 4 | 10,0 | |
| ФСМ-65 | 2 | 65 | 180 | 145 | 290 | 355 | - | 165 | 250 | - | 18 | 4 | 16,5 | |
| ФСМ-80 | 2 | 80 | 195 | 160 | 310 | 385 | - | 195 | 275 | - | 18 | 8 | 20,5 | |
| ФСМ-100 | 2 | 100 | 220 | 180 | 350 | 425 | - | 215 | 315 | - | 18 | 8 | 26,0 | |
| ФСМ-150 | 2 | 150 | 280 | 240 | 480 | 645 | - | 320 | 490 | - | 22 | 8 | 77,0 | 2 x 2 |


Адрес и наименование предприятия-изготовителя:
**ООО «Мегастрой», ИНН 6383004520**
**446012, Самарская обл., г. Сызрань, ул. Хвалынская, 87 «А»**


**ООО «Мегастрой»**

# ФИЛЬТРЫ СЕТЧАТЫЕ МАГНИТНЫЕ (ФСМ)

## ПАСПОРТ, ТЕХНИЧЕСКОЕ ОПИСАНИЕ И ИНСТРУКЦИЯ ПО ЭКСПЛУАТАЦИИ

**г. Сызрань**
**Самарская обл.**

## ВНИМАНИЮ ПОКУПАТЕЛЯ!

Мы благодарим Вас за то, что Вы остановили свой выбор на нашем изделии. Прежде чем приступить к его эксплуатации, внимательно ознакомтесь с описанием изделия, инструкцией по эксплуатации и основными правилами безопасности.

**1. Основные сведения об изделии.**

Фильтры сетчатые магнитные ФСМ исп. 1 с диаметрами условного прохода 20, 25, 32, 40 и ФСМ исп. 2 с диаметрами условного прохода 50, 65, 80, 100, 150 мм (в дальнейшем - фильтры), изготовленные по ТУ 37 2271-001-87725074-08, предназначены для улавливания механических примесей (в том числе, ферромагнетиков) в холодной и горячей воде и других неагрессивных жидкостях с температурой до 150 °С при давлении до 1,6 МПа (16 кгс/см$^2$).

**2. Основные технические данные.**

2.1. Основные параметры и размеры фильтров указаны в приложениях настоящего паспорта.
2.2. Присоединительные размеры фильтров ФСМ исп. 2 по ГОСТ 12815-80 и фильтров ФСМ исп. 1 по ГОСТ 6527-98.

**3. Комплектность.**

3.1. Комплект поставки:
- фильтр -1шт.
- паспорт -1 шт.

3.2. Партия фильтров, независимо от количества, поставляемая по одному адресу, комплектуется одним паспортом с техническим описанием и инструкцией по эксплуатации.

**4. Срок службы.**

4.1. Полный срок службы - не менее 12 лет при соблюдении требований настоящего паспорта.

**5. Описание и принцип работы.**

Фильтр состоит из корпуса (1), крышки (2) с пробкой(7) (у фильтров ФСМ исп. 2) и одной пробки (2) (у фильтров ФСМ исп. 1), сетки (6), стойки (3), на которой находятся магниты (4) и шайбы (5). Между крышкой, корпусом и пробкой устанавливаются паронитовые прокладки. Механические примеси из воды осаждаются на сетке, а ферромагнетики улавливаются магнитами.

**6. Размещение, монтаж и подготовка к использованию.**

6.1. Фильтр устанавливается патрубком вниз на горизонтальный, вертикальный или наклонный трубопровод таким образом, чтобы направление потока жидкости соответствовало стрелке на корпусе фильтра.
6.2. Фильтр должен устанавливаться в местах, доступных для осмотра и технического обслуживания.
6.3. Перед установкой фильтра следует проверить состояние внутренней полости, крепление крышки, стойки и пробки.
6.4. При установке запрещается устранять перекосы фланцев трубопровода за счет натяга фланцев фильтра крепежными болтами.
6.5. При монтаже фильтра необходимо предусмотреть возможность удобной эксплуатации (обратить внимание на размеры $L_1$ и $H_1$).

**7. Использование по назначению.**

7.1. В процессе эксплуатации при заметном снижении расхода среды необходимо периодически чистить фильтр, для чего нужно перекрыть поток жидкости, проходящей через него, открутить пробку (у фильтров ФСМ исп. 2), снять крышку (пробку) с магнитами и вынуть сетку.

**8. Техническое обслуживание.**

8.1. При эксплуатации необходимо соблюдать следующие условия:
- не допускается производить ремонтные работы при наличии давления среды в трубопроводе;
- периодические осмотры и технические освидетельствования производить в сроки, установленные правилами и нормами организации, эксплуатирующей трубопровод;
- обслуживание фильтров, установленных в подземных магистралях, в которых возможны скопления вредных для дыхания или взрывоопасных газов, производить согласно правилам технической эксплуатации и технической безопасности организации, эксплуатирующей магистраль.

**9. Меры безопасности.**

9.1. Безопасность эксплуатации фильтра обеспечивается выполнением требований разделов 6, 7, 8 настоящего паспорта.
9.2. Безопасность конструкции фильтров по ГОСТ 12.2.063-81.
9.3. Персонал, обслуживающий фильтры, должен пройти инструктаж по технике безопасности, быть ознакомлен с руководством по эксплуатации и обслуживанию на объекте, иметь индивидуальные средства защиты, соблюдать требования пожарной безопасности.

**10. Хранение и транспортировка.**

10.1. Фильтр должен храниться согласно условиям 5 по ГОСТ 15150-69. Воздух в помещении, в котором хранится фильтр, не должен содержать коррозионно-активных веществ.
10.2. Транспортирование фильтра должно соответствовать условиям хранения 5 по ГОСТ 15150-69.

**11. Свидетельство о приемке.**

11.1. Фильтр ФСМ изготовлен в соответствии с ТУ 37 2271-001-87725074-08 и признан годным для эксплуатации.

Штамп ОТК _____ _____
подпись дата

**12. Гарантийные обязательства.**

12.1.Изготовитель гарантирует соответствие фильтра требованиям ТУ 37 2271-001-87725074-08 при соблюдении потребителем условий транспортирования, хранения, монтажа и эксплуатации.
12.2. Гарантийный срок эксплуатации фильтра - 12 месяцев со дня ввода в эксплуатацию.
12.3. Изготовитель обязан заменить или отремонтировать фильтр, если в течение гарантийного срока потребителем будет обнаружено несоответствие требованиям технических условий. При этом замена или ремонт фильтра должны производиться предприятием-изготовителем при условии соблюдения потребителем правил хранения, транспортирования, монтажа и эксплуатации, указанных в настоящем паспорте.

**13. Характерные неисправности и способы их устранения.**

13.1. Возможные неисправности и методы их устранения приведены в таблице 1.

**Таблица 1**

| Неисправность | Признаки неисправности | Причина неисправности | Способы устранения |
|---|---|---|---|
| Нарушение герметичности соединения фильтра с фланцами трубопровода | Пропуск среды через соединение | Ослабление затяжки болтов крепления или износ (повреждение) прокладки | Подтянуть равномерно болты или, предварительно перекрыв трубопровод, заменить прокладку |
| Нарушение герметичности соединения крышки (пробки) с корпусом | Пропуск среды через соединение крышки (пробки) с корпусом | Износ или повреждение прокладки, недостаточная затяжка болтов крепления | Подтянуть равномерно болты или, предварительно перекрыв трубопровод, заменить прокладку |
| Ослабление давления среды при выходе из фильтра | Ослабление потока среды через трубопровод | Загрязнение фильтрующего элемента | Предварительно перекрыв трубопровод, вывернуть пробку из крышки, снять крышку (пробку), извлечь и прочистить сетку |

**14. Сведения о рекламациях.**

14.1. Изготовитель не принимает рекламации, если фильтр вышел из строя по вине потребителя и несоблюдении условий, приведенных в разделах 6, 7, 8 настоящего паспорта, а также нарушении условий транспортирования и хранения.
14.2. При отказе в работе фильтра в течение гарантийного срока потребитель составляет акт с указанием характера неисправностей и направляет его поставщику.
14.3. Рекламации рассматриваются поставщиком в течение 8 рабочих дней с момента получения претензии.
14.4. По результатам рассмотрения претензии поставщик производит ремонт или замену изделия, или возмещает стоимость произведенных потребителем затрат.
14.5. В случае, если аппарат вышел из строя по вине потребителя, поставщик дает обоснованный отказ в претензии.
14.6. По результатам рассмотрения рекламации составляется акт, направляемый потребителю.
14.7. Учет рекламаций в соответствии с таблицей 2.

**Таблица 2**

| Дата рекламации | Краткое содержание рекламации | Принятые меры |
|---|---|---|
| | | |

## ВНИМАНИЮ ПОТРЕБИТЕЛЯ!

**В связи с проведением постоянных работ по усовершенствованию конструкции изделия, повышением его эксплуатационных характеристик возможны некоторые расхождения между описанием, изображением и фактическим исполнением**